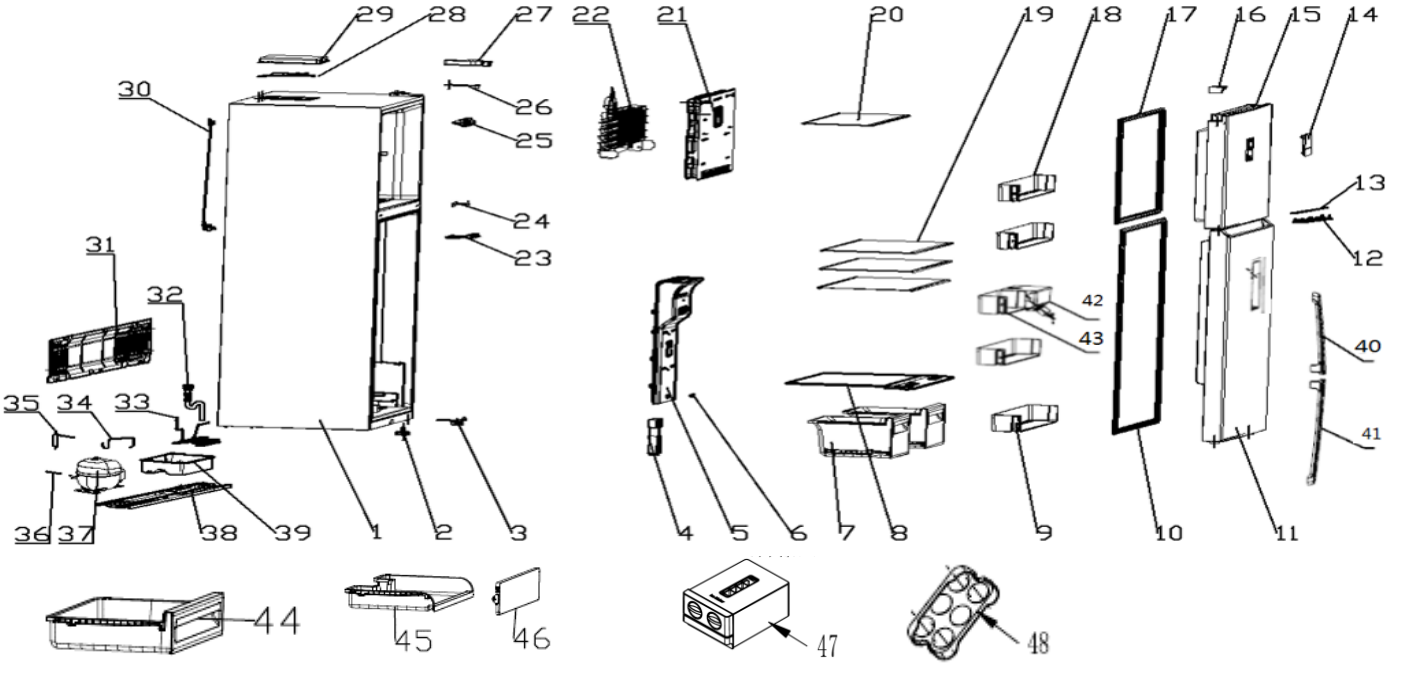
29
28
27
22
21
20
19
18
17
16
15
14
30
26
25
13
24
23
12
31
42
32
43
40
35
34
33
41
36
37
38
39
1
2
3
4
5
6
7
8
9
10
11
44
45
46
47
48